동작특성곡선 및 외형 치수 _ 주택용 분전반용 배선차단기

DB32Fd/Fbd
DB33Fd/Fbd
DB52Fd/Fbd
DB53Fd/Fbd
DB102Fd/Fbd
DB103Fd/Fbd

● 동작특성곡선

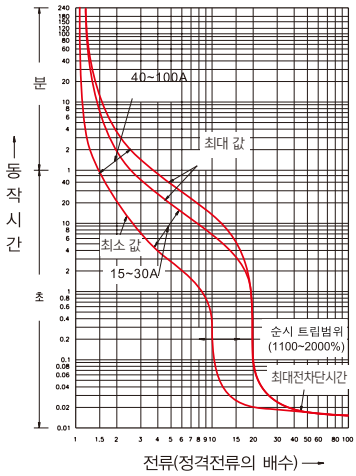

● 온도보정곡선

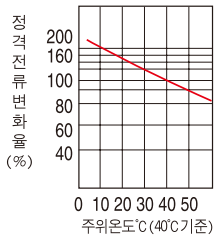

● 외형치수

(단위 : mm)

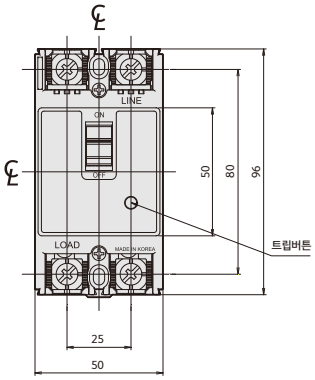

2Pole

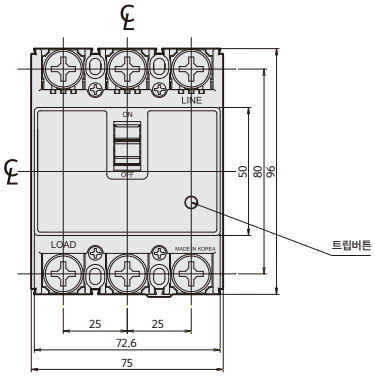

3Pole

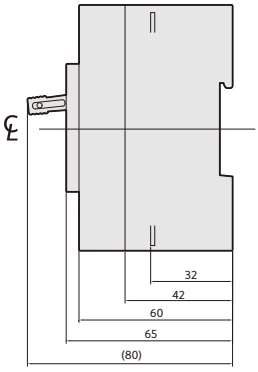

패널 설치치수

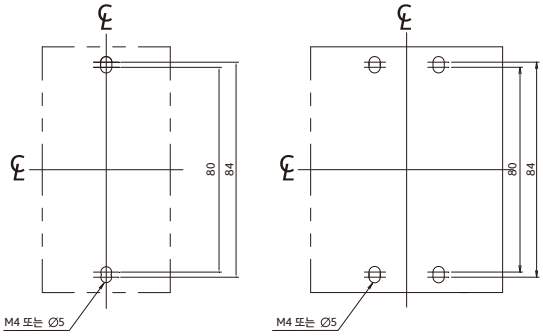

패널커버 절단치수 (핸들/테스트 버튼노출)

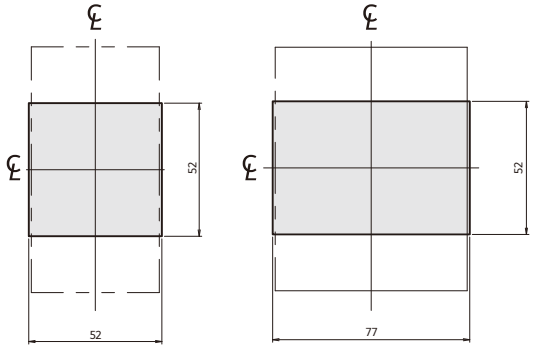

단자부 상세도

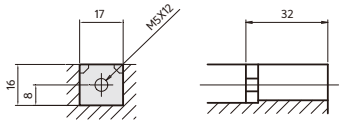
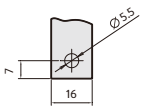
접속도체가공도